IEC Gerätestecker C6, Schraubmontage, front- oder rückseitig, Löt-, PCB- oder Steckanschluss

C6

70° C

Siehe unten:
Zulassungen und Konformitäten

Beschreibung
- Einbau in Platten :
  Schraubbefestigung , Frontseite
- 1 Funktion :
  Gerätestecker , Stifttemperatur 70 °C Schutzklasse I
- Löt- / Steck- / Leiterplattenanschluss

Merkmale
- Kontaktstifte sind aus vollem Material gedreht

Referenzen
Für neue Anwendungen empfehlen wir den Typ

Weblinks
PDF-Datenblatt, HTML-Datenblatt, Allgemeine Produktinformation, Zulassungen, Distributor-Stock-Check, Zubehör, Detailanfrage zu Typ

Technische Daten

Nenndaten IEC	2.5 A / 250 VAC; 50 Hz
Nenndaten UL/CSA	7 A / 125 VAC; 60 Hz
Spannungsfestigkeit	> 4 kVAC zwischen L-N > 2 kVAC zwischen L/N-PE (1 min/50 Hz)
Zulässige Betriebstemperatur	-25 °C bis 70 °C
IP-Schutzgrad	Frontseite IP20 gemäss IEC 60529
Berührungsschutz	Geeignet für Geräte der Schutzklasse I gemäss IEC 61140
Material: Gehäuse	PA6, schwarz, UL 94V-0

Gerätestecker/-Dose	C6 gemäss IEC/EN 60320-1 UL 60320-1, CSA C22.2 no. 60320-1 (Für kalte Bedingungen) Stifttemperatur 70 °C, 2.5 A, Schutzklasse I

Zulassungen und Konformitäten

Detaillierte Informationen zu Zulassungen, Normanforderungen, Verwendungshinweisen und Prüfdetails finden Sie in Details über Zulassungen

SCHURTER Produkte sind grundsätzlich für den Einsatz im industriellen Umfeld ausgelegt. Sie verfügen über Zulassungen unabhängiger Prüfstellen gemäss nationaler und internationaler Normen.
Produkte mit spezifischen Eigenschaften und Anforderungen wie sie etwa im Bereich Automotive nach IATF 16949, der Medizintechnik gemäss ISO 13485 oder in der Luft- und Raumfahrt gefordert werden, können ausschliesslich mit kundenspezifischen, individuellen Vereinbarungen durch SCHURTER angeboten werden.

Zulassungen

Durch das Zulassungszeichen bescheinigen die Prüftstellen die Einhaltung der sicherheitstechnischen Anforderungen, die an elektronische Produkte gestellt werden.

Zulassung Referenztyp: 2562

Zulassungslogo	Zertifikat	Zulassungsstelle	Beschreibung
	VDE Zulassungen	VDE	VDE Ausweisnummer: 40034393
	UL Zulassungen	UL	UR Ausweisnummer: E96454

Produktnormen

Produktnormen, welche referenziert werden

Organisation	Design	Norm	Beschreibung
IEC	Ausgelegt gemäss	IEC/EN 60320-1	Gerätekupplungen für Haushalt und ähnliche allgemeine Zwecke
UL	Ausgelegt gemäss	UL 60320-1	Norm für Befestigungsstecker und Steckdosen
CSA Group	Ausgelegt gemäss	CSA C22.2 no. 60320-1	Allgemeine Anwendung, Befestigungsstecker und ähnliche Verdrahtungs-anschlüsse

Anwendungsnormen

Anwendungsnormen, in welchen die Produkte entsprechend verwendet werden können

Organisation	Design	Norm	Beschreibung
IEC	Geeignet für Anwendungen gemäss	IEC/UL 62368-1	Einrichtungen für Audio/Video-, Informations- und Kommunikationstechnik - Teil 1: Sicherheitsanforderungen

Konformitäten

Das Produkt ist konform mit folgenden Richtlinien

Identifikation	Details	Aussteller	Beschreibung
CE	CE-Konformitätserklärung	SCHURTER AG	Die CE-Kennzeichnung erklärt, dass das Produkt gemäss der EU-Vordnung 765/2008 den geltenden Anforderungen genügt, die in den Harmonisierungsrechtsvorschriften der Gemeinschaft über ihre Anbringung festgelegt sind.
UKCA	UKCA-Konformitätserklärung	SCHURTER AG	Die UKCA-Kennzeichnung erklärt, dass das Produkt gemäss dem Britischen Amendment zur Verordnung (EC) 765/2008 den geltenden Anforderungen genügt.
RoHS	RoHS	SCHURTER AG	Richtlinie RoHS 2011/65/EU, Ergänzung (EU) 2015/863
50	China RoHS	SCHURTER AG	Das Gesetz SJ/T 11363-2006 (China RoHS) ist seit dem 1. März 2007 in Kraft. Ähnlich wie bei der EU-Richtlinie RoHS.
REACH	REACH	SCHURTER AG	Am 1. Juni 2007 trat die Verordnung (EG) Nr. 1907/2006 zur Registrierung, Bewertung, Zulassung und Beschränkung chemischer Stoffe 1 (kurz: "REACH") in Kraft.

Abmessungen [mm]

Löt-/Steckanschlüsse

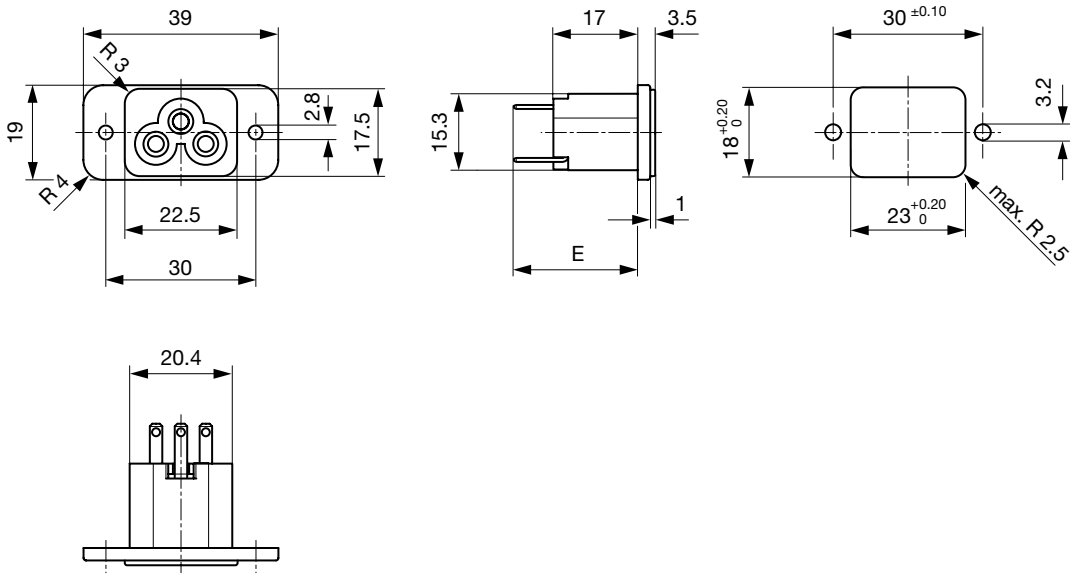

E: Lötanschlüsse kurz: 18.9 mm
E: Lötanschlüsse lang: 22.6 mm
E: Steckanschlüsse 2.8x0.8 mm: 24.9 mm

PCB

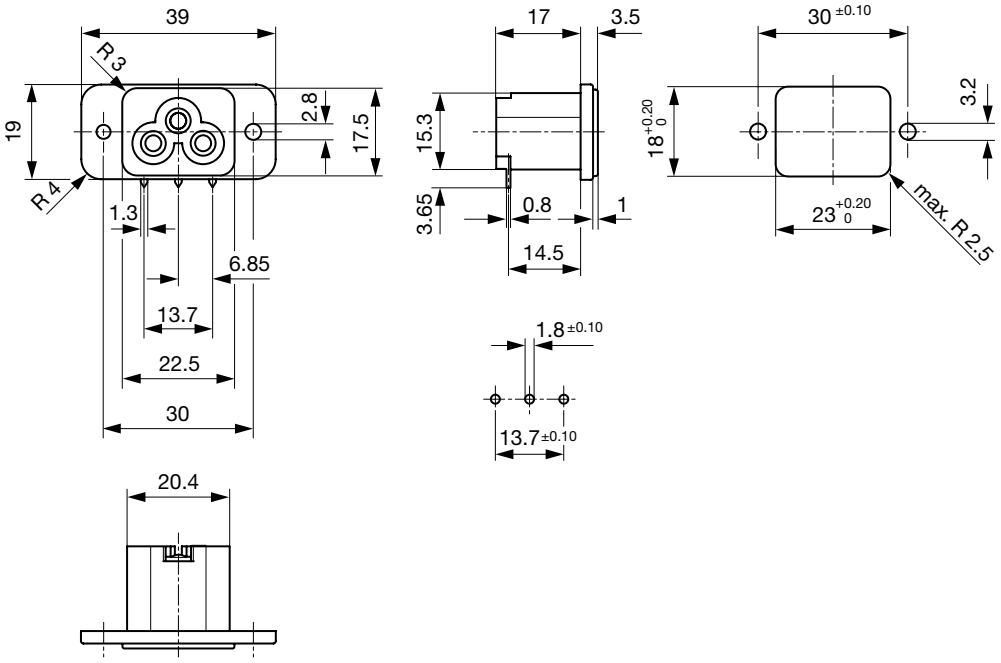
39
R3
19
R4
2.8
17.5
1.3
6.85
13.7
22.5
30
20.4
17
3.5
15.3
3.65
0.8
1
14.5
1.8 ±0.10
13.7 ±0.10
30 ±0.10
3.2
18 +0.20 0
23 +0.20 0
max. R2.5

Nummernschlüssel

2	5	6	2	-	X	-	2	2	2	0	-	A	-	2	00
					1		2	3	4			5		6	7

Ausführung			1
Gerätestecker C6	=	X	

Klemme L			2
Lötzinn, L= 4,8mm	=	2	
PCB	=	4	
Schnellanschluss 2,8x0,8	=	7	

Klemme N			3
Lötzinn, L= 4,8mm	=	2	
PCB	=	4	
Schnellanschluss 2,8x0,8	=	7	

Klemme PE			4
Lötzinn, L= 4,8mm	=	2	
PCB	=	4	
Schnellanschluss 2,8x0,8	=	7	

Farbe			5
Schwarz	=	A	

Montage			6
Schraub	=	5	

Kundenspez. Typen			7
Standard	=	00	

Alle Varianten

Anschlüsse L / N	Anschluss Erde	Konfig. Code	Bestell-Nummer
Leiterplattenanschluss standard (zusätzlicher Löt-anschluss)	Leiterplattenanschluss standard (zusätzlicher Löt-anschluss)	2562-X-4440-A-200	6160.0002
Lötanschlüsse L=4.8 mm	Lötanschlüsse L=4.8 mm	2562-X-2220-A-200	6160.0034
Flachsteckanschluss kurz (2.8 x 0.8 mm)	Flachsteckanschluss kurz (2.8 x 0.8 mm)	2562-X-7770-A-200	6160.0081

Die aufgeführten Varianten sollten ab Lager lieferbar sein. Weitere Ausführungen auf Anfrage www.schurter.com/kontakt

Sie können die Verfügbarkeit all unserer Produkte in Echtzeit prüfen: https://www.schurter.com/de/info-center/support-tools/lagerbestand-distributor

Verpackungseinheit 50 ST

26.09.2024

Die im Dokument aufgeführten Spezifikationen, Beschreibungen und Darstellungen basieren auf aktuellen Informationen. Änderungen sind vorbehalten. Die dargestellten Angaben werden als korrekt und zuverlässig angesehen. Allerdings sollten Anwender jedes ausgewählte Produkt unabhängig davon für ihre eigenen Anwendungen beurteilen und testen.